TECNO RIMINI

ARREDAMENTI NEGOZI · BILANCE · REGISTRATORI DI CASSA · ATTREZZATURA

WWW.TECNORIMINI.COM

PRIMA DOPO

NEXT

Il sistema di avanzamento automatico merce su barra più versatile in commercio

NEXT è un sistema unico nel suo genere per funzionalità e possibilità di personalizzazioni.

NEXT è composto da vassoi telescopici con sistema di avanzamento automatico. Questi vassoi lavorano su barre di forza universali e non su ripiani. Il tutto è completato da frontalini trasparenti anticaduta e da portaetichette.

Il risultato è quello di un'esposizione perfetta con ottimizzazione massima dello spazio e con una visibilità del prodotto unica.

I BENEFICI

Incremento delle vendite del 15-20%

I prodotti sono sempre perfettamente visibili e accessibili.

Migliore rotazione merci e riduzione degli sprechi.

Riduzione del consumo energetico dovuto all'apertura delle porte frigo.

Riduzione costo manutenzione, la merce è sempre perfettamemte posizionata.

Migliore chiarezza e maggiore facilità d'acquisto

I prodotti sono sempre facilmente individuabili ed allineati al prezzo.

Individuazione immediata della rottura di stock.

Ottimizzazione dello spazio espositivo.

Prima

Dopo

Come funziona?

WP vassoio in filo

Disponibile in due diverse larghezze regolabili grazie ai divisori laterali mobili: 84-165mm (3”) o 135-305mm (5”)
Profondità: 381 e 483 mm.
Disponibile con molle di forze differenti (6-9-10)

WP-BAR barra di forza universale

Barra da 25 mm creata appositamente per il sistema NEXT.

L’attacco è universale con blocco anti-caduta.

Lunghezze disponibili: 1000/1250/1330 mm.
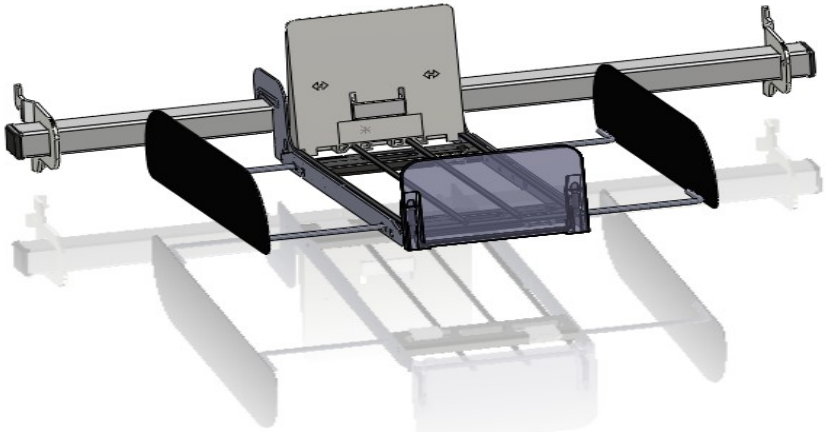
Colore barra nero, colore attacco zincato.